simply system allround

äußerst stabil durch die Kombination von Hightech-Kunststoff und Aluminium

- für Fensterdekorationen
- für Raumteilungen
- für Kabinen
- bei Dachschrägen
- bei schrägen Fensterbänken

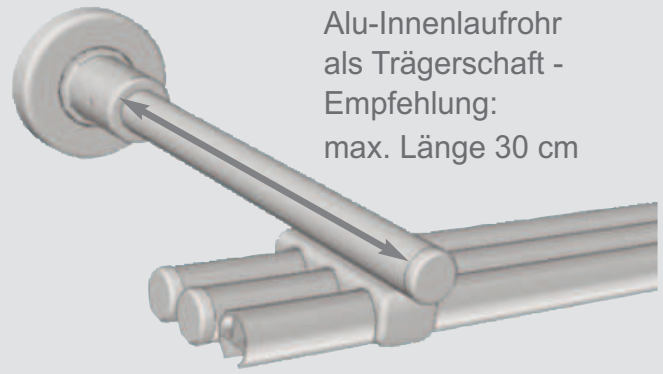

Alu-Innenlaufrohr als Trägerschaft - Empfehlung: max. Länge 30 cm

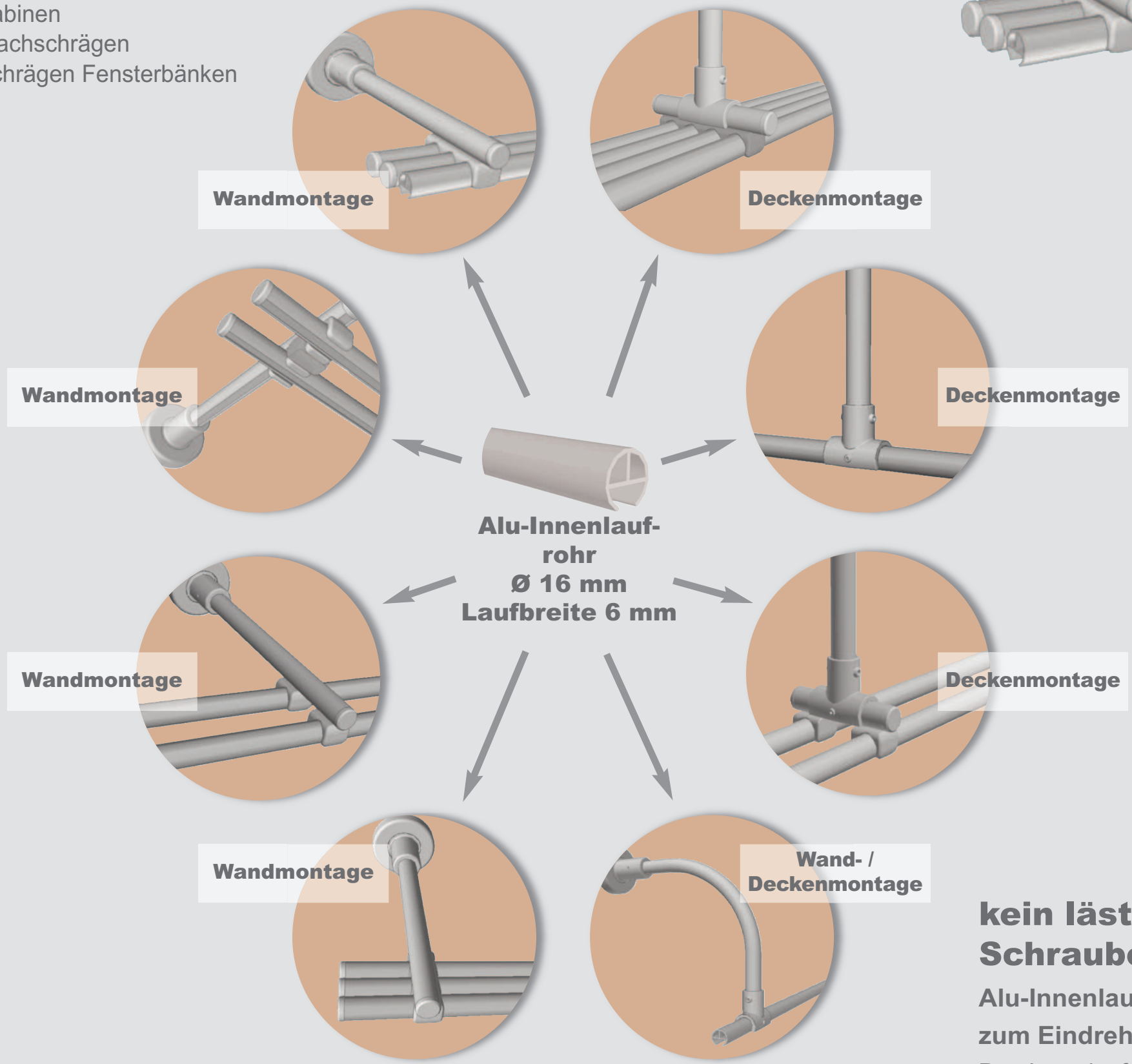

kein lästiges Schrauben

Alu-Innenlaufrohr zum Eindrehen

Das Innenlaufrohr läßt sich problemlos in den Trägerlauf eindrehen ohne lästiges Schrauben.

made
in
Germany